楔式流量计
WEDGE METER

DAE HAN INSTRUMENT

楔式流量计

1 综述

DHWM系列楔式流量计可用于测量粘滞性液体的流量测量，粘度可达500厘泊，如燃料油，渣油及重油等；适用于含悬浮颗粒的液固混合物，如浆状液体、污水等的流量测量；可适用于极低雷诺数(ReD)=300)，而雷诺数上限可达106以上，因此亦可用于气体，蒸汽之类流体的流量测量。

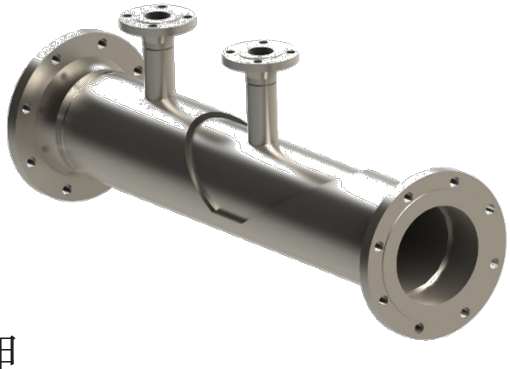

2 操作原理

楔式流量计的结构是在管段中设置一个“V”型楔形物。楔形物阻碍介质的正常流动，并在楔形物的上下游产生与体积流量的平方成正比的差压，通过测量比差压值，计算出管道中的体积流量

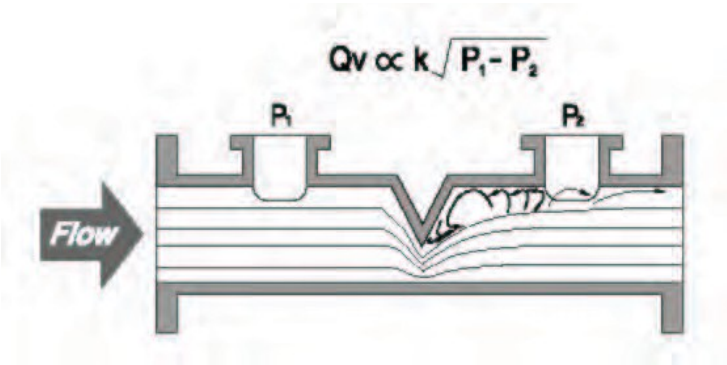

3 性能指标

-测量精度：标定后为测量值的+-0.5%(未标定精度为+-3%)
-重复精度：+-0.2%
-最高温度：538 c
-量 程 比：10 ： 1
-H/D 比 ： 0.2~0.5
-适用管径：25mm - 600mm
-直管段要求：前6 ~ 16D，后3D

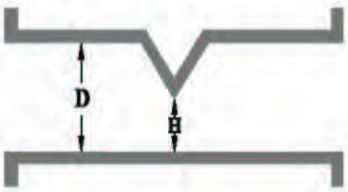

4 安装尺寸

压力等级：ANSI 150#~2500#
测量管尺寸：DN25~DN600
取压口尺寸：2B/3B法兰，或化学T

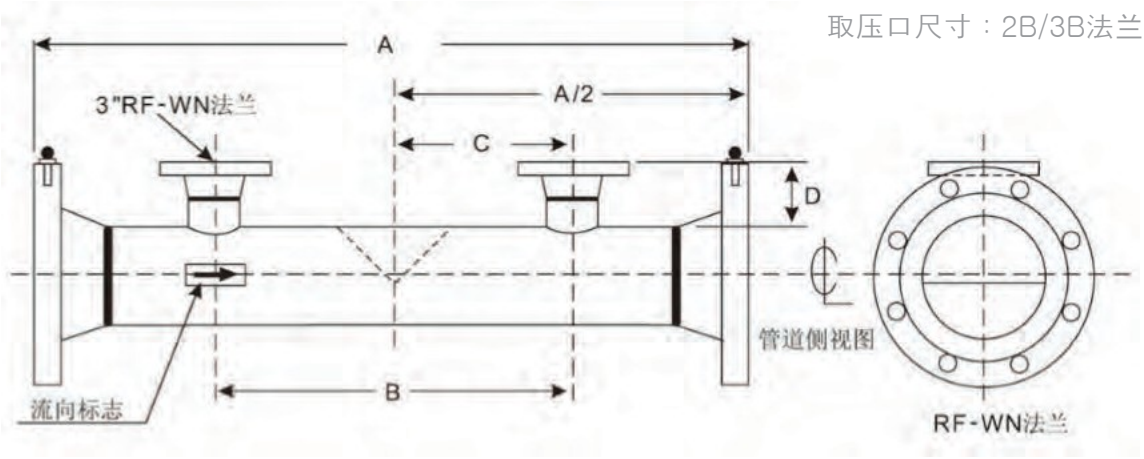

管径尺寸	A 尺寸（mm）			B 尺寸（mm）	C 尺寸（mm）	D 尺寸（mm）		
	法兰标准					法兰标准		
	150#	300#	600#			150#	300#	600#
25A	495	509	509	272	136	208	214	214
40A	530	543	559	292	146	208	214	214
50A	546	559	578	292	146	216	222	232
080A	622	641	660	311	156	156	167	175
100A	902	921	965	381	191	114	125	133
125A	965	972	1005	419	210	114	125	133
150A	1029	1048	1099	457	229	114	125	133
200A	1092	1111	1168	521	260	114	125	133
250A	1143	1175	1257	597	298	114	125	133
300A	1321	1353	1416	673	337	114	125	133
350A	1397	1429	1486	711	356	114	125	133
400A	1473	1511	1588	775	387	114	125	133
450A	1575	1613	1676	851	425	114	125	133
500A	1686	1721	1791	940	470	114	125	133
600A	1854	1886	1969	1067	533	114	125	133

楔式流量计

5 楔式流量计直管段要求

楔高比 H/D	上流侧 最小直管段长度			
	弯头 90	T形三通	球阀	闸阀（全开）
0.2	6	6	10	6
0.3	8	8	11	6
0.4	12	12	14	8
0.5	14	14	16	10

6 选型说明

型号 Series	尺寸 Pipe Size (mm)	材质 Material 楔体 / 管道 / 法兰 Wedge/Pipe/Flange	法兰标准 Process Connection	取压口尺寸 DP Taps Connection	取压口数量 DP Taps Q'ty	选项 Option
DHWM-F (Flange type)	025A 25	C C.S	MS ANSI 150# SORF			
	040A 40	4 304SS	MW ANSI 150# WNRF			
	050A 50	6 316SS	NS ANSI 300# SORF			
DHWM-BW (Butt weld type)	065A 65	4L 304L	NW ANSI 300# WNRF			N None
	080A 80	6L 316L	OS ANSI 600# SORF		1 1Pair	V Valve Include
DHWM-T (Chemical tee type)	100A 100	2 321SS	OW ANSI 600# WNRF	2 ANSI 2B	2 2Pair	DP Transmitter Include
	125A 125	H Hastelloy C	PS ANSI 900# SORF	3 ANSI 3B	3 3Pair	S Stanchion Include
DHWM-J (Jacket type)	150A 150	W 其他	PW ANSI 900# WNRF	4 ANSI 4B	4 4Pair	
	200A 200		QS ANSI 900# SORTJ	5 Other		
DHWM-R (Rectangle type)	250A 250		QW ANSI 900# WNRTJ			
	300A 300	Additional option	RS ANSI 1500# SORTJ			
	350A 350	(S) Solid type	RW ANSI 1500# WNRTJ			
	400A 400	(+S.C) Stellite coating	SS ANSI 2500# SORTJ			
	450A 450	(+T.C) Tungsten Carbide coating	SW ANSI 2500# WNRTJ			
	500A 500		S OTHER			
	600A 600					

Ex) DHWM-F-100A-6(S+TC)/C/CMS22N

楔式流量计

7 楔式流量计-化学T取压口

8 楔式流量计测量介质

- 燃料油
- 渣油
- 油浆
- 沥青
- 泥浆
- 带颗粒物,高黏度液体
- 带粉尘气体

9 楔式流量计结构形式

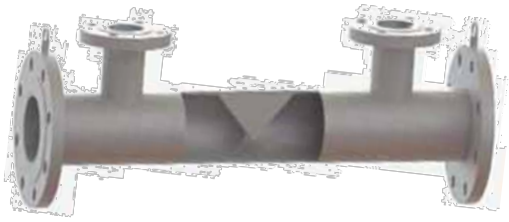

● DHWM-F

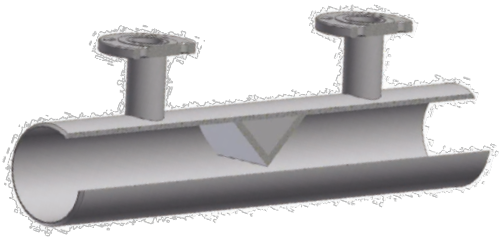

● DHWM-BW

● DHWM-T

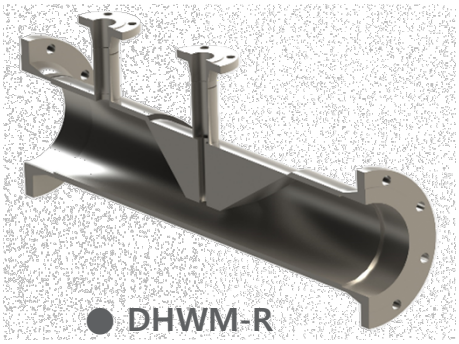

● DHWM-R

10 楔式流量计照片